Anschlußbeispiel Kreuzschaltung und fibaro Dimmer2 (FGD-212)

Anleitung ausschließlich für Fachkräfte! Installation nur durch Personal mit einschlägigen elektrotechnischen Kenntnissen und Erfahrungen! Wenden Sie sich an einen Elektroinstallateur!

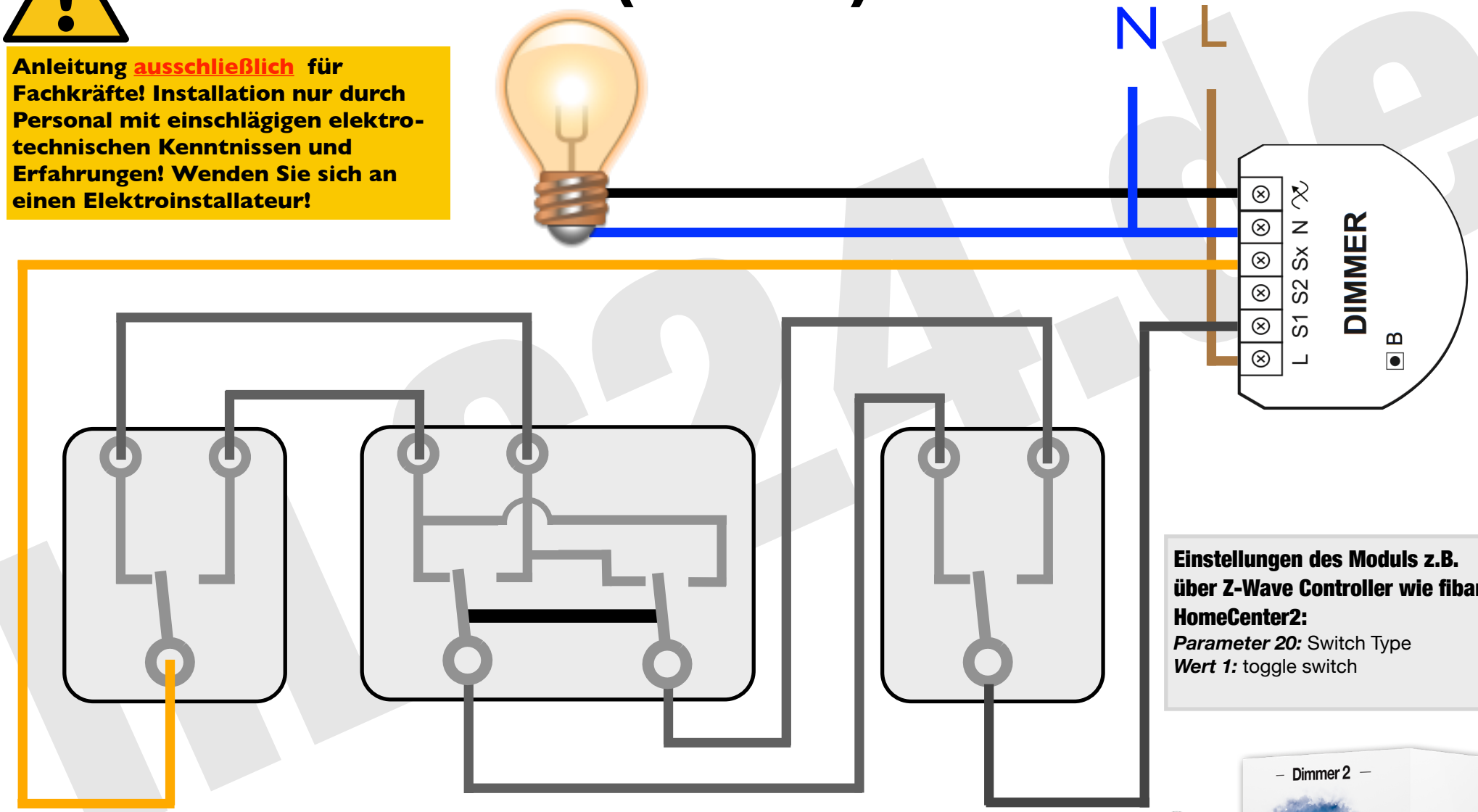

Einstellungen des Moduls z.B. über Z-Wave Controller wie fibaro HomeCenter2:
Parameter 20: Switch Type
Wert 1: toggle switch

HLC24.de HOME LIFE CARE
Beratung - Verkauf - Installation - Service
Smarthome Service aus einer Hand!
www.HLC24.de 0211 - 749 58 009 FIBARO